AVVOLGITUBI IDRAULICI A 2 VIE CON ATTACCO FRONTALE DEI TUBI

2 way hydraulic hose reels with frontal attachment

Enrouleurs de tuyaux hydrauliques à 2 voie avec attache avant des tuyaux

2 Weg hydraulische Schlauchaufroller mit Frontalanschluss der Schläuche

Enrolladores de tubos hidráulicos de 2 carril con enganche frontal de los tubos

SERIE F.M 2V

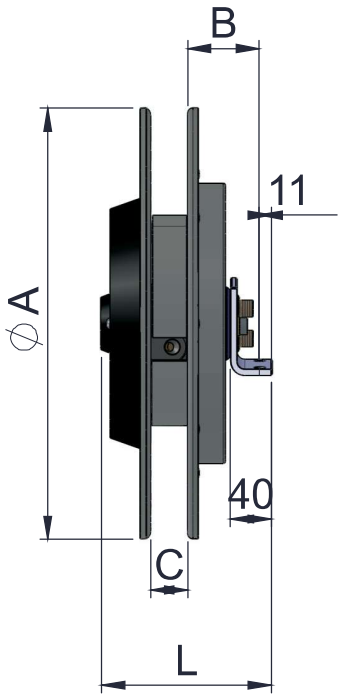

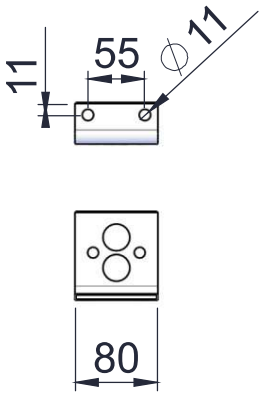

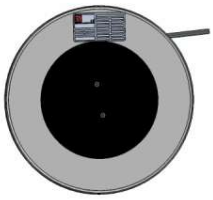

Destro
Right - Droit - *Rechts* - Derecho

Sinistro
Left - Gauche - *Links* - Izquierdo

Modello *Model* Modèle *Modell* Modelo	**A**	**B**	**Lunghezza max. avvolgibile (mm) e connessioni** *Max. reel length (mm) and connections* Long. max. pouvant être enroulée (mm) et connexions *Maximale Wickellänge (mm) und Verbindungen* Longitud máx. enrollable (mm) y conexiones							
	Ø mm	mm	Ø 3/16"	Ø 1/4"	Ø 5/16"	Ø 3/8"	Ø 1/2"	Ø 5/8"	Ø 3/4"	
4.071.001	325	70		4000	3500	3000				
4.071.007	340	70		4500	4000	3500				
4.071.006	370	70		5500	5000	4500				
4.071.002	385	70		6000	5500	5000				
4.071.003	400	70		7200	6000	5500				
4.071.004	420	70		8400	7500	6500				
4.071.005	470	70		11000	9500	8000				

	Ø 3/16"	Ø 1/4"	Ø 5/16"	Ø 3/8"	Ø 1/2"	Ø 5/8"	Ø 3/4"
C		27	31	36			
L		167	167	167			